# Manœuvre sangle

**1** : Coulisse
**2A** : Embout crabot *(si LCC ≤ 2500)*
**2B** : Tandem polyvalent *(si LCC > 2500)*
**3** : Tube Octo60, en acier galvanisé
**7A** : Gousset de fixation
**8A** : Tourillon Ø12 *(si LCC ≤ 2500)*
**8B** : Coussinet à broche + visserie + goupille *(si LCC > 2500)*
**9** : Jambe de force
**10** : Embout poulie Ø120 à Ø180 pour Octo40
**11** : Manchon d'adaptation Octo 40-60
**12** : Roulement palier lisse Ø12-28
**13** : Guide sangle à galet
**14** : Enrouleur "OPEN arrondi", coloris blanc, carter orientable et démontable avec sangle de 14 mm
**17D** : Attache tablier à cliper

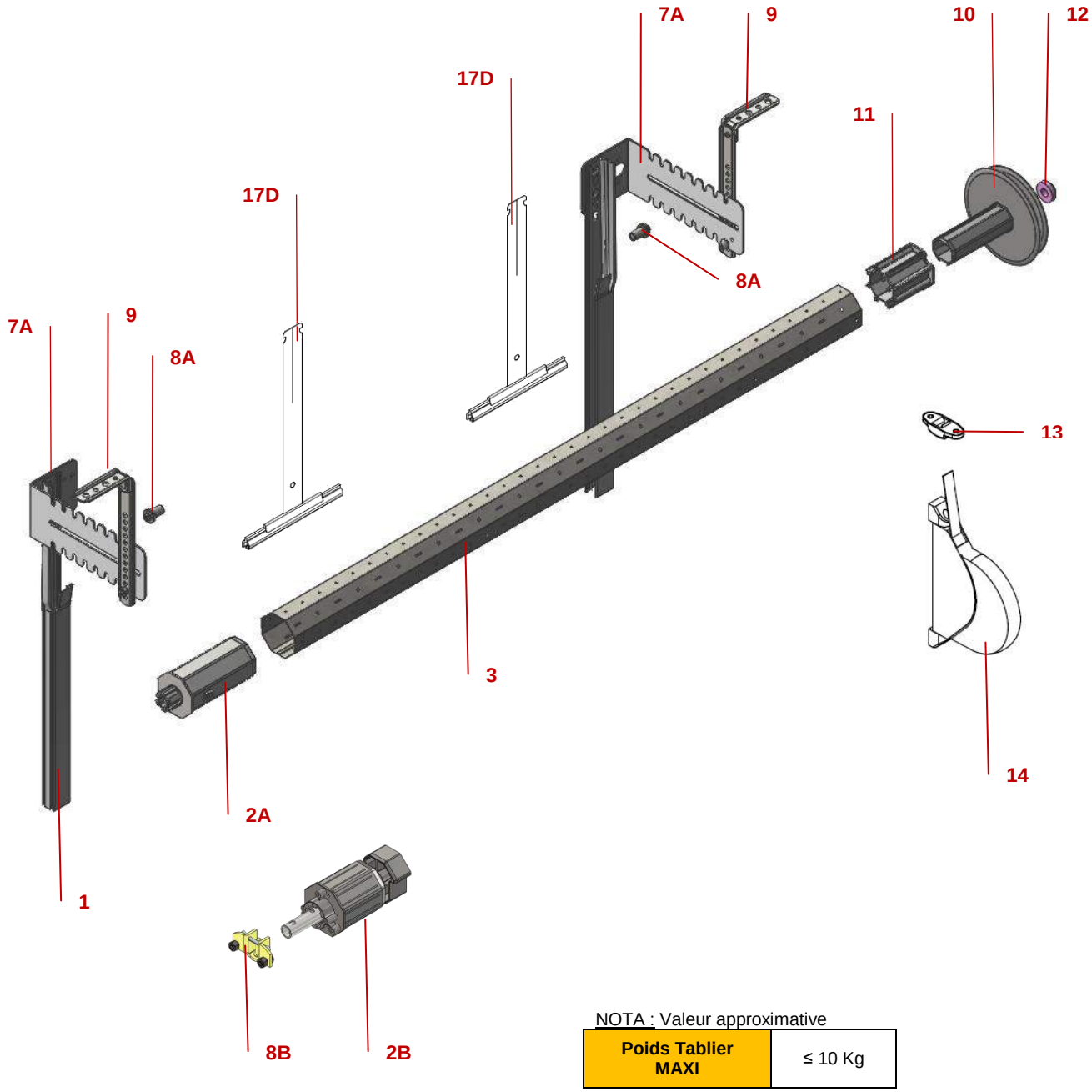


NOTA : Valeur approximative

| | |
|---|---|
| **Poids Tablier MAXI** | ≤ 10 Kg |

# Manœuvre treuil

NOTA : Valeurs approximatives

| Poids Tablier MAXI | Treuil | | |
|---|---|---|---|
| | Technivis | Vis Frein | Couple Conique |
| | ≤ 16 Kg | ≤ 20 Kg | ≤ 23 Kg (*) |

(*) au-delà, arbre compensé

**21A** : Tringle oscillante, tube acier Ø12 laqué blanc, équipée d'une manivelle bras rond billé Lg = 180 + Clip de maintien blanc
3 longueurs standard *(déployée)* : 1100, 1400 et 1700 mm
**22A** : Sortie 45°, embase 45x50, coloris blanc, tige 6P7 Lg 165 ou 315
**22B** : Sortie 90°, embase 80x47, coloris blanc, tige 6P7 Lg 355

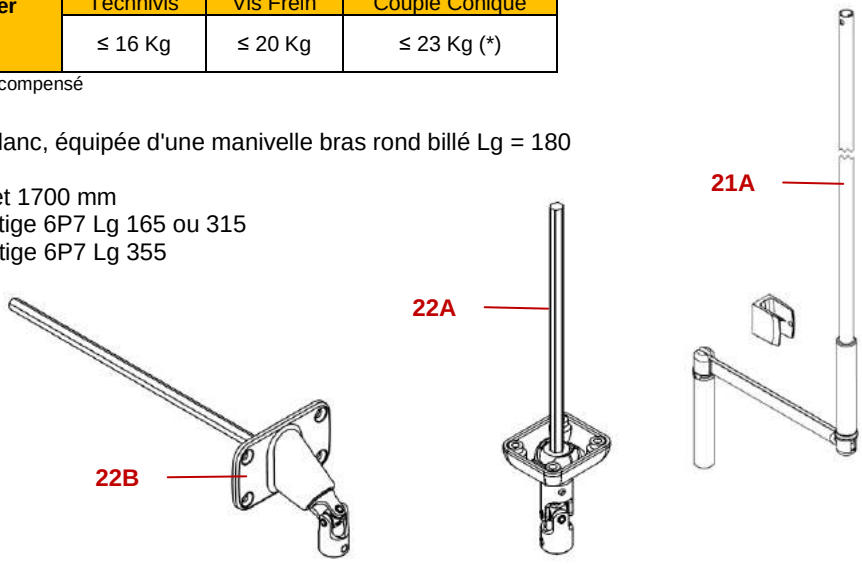


## ➔ Poids tablier ≤ 20kg (treuil Technivis ou Vis Frein)

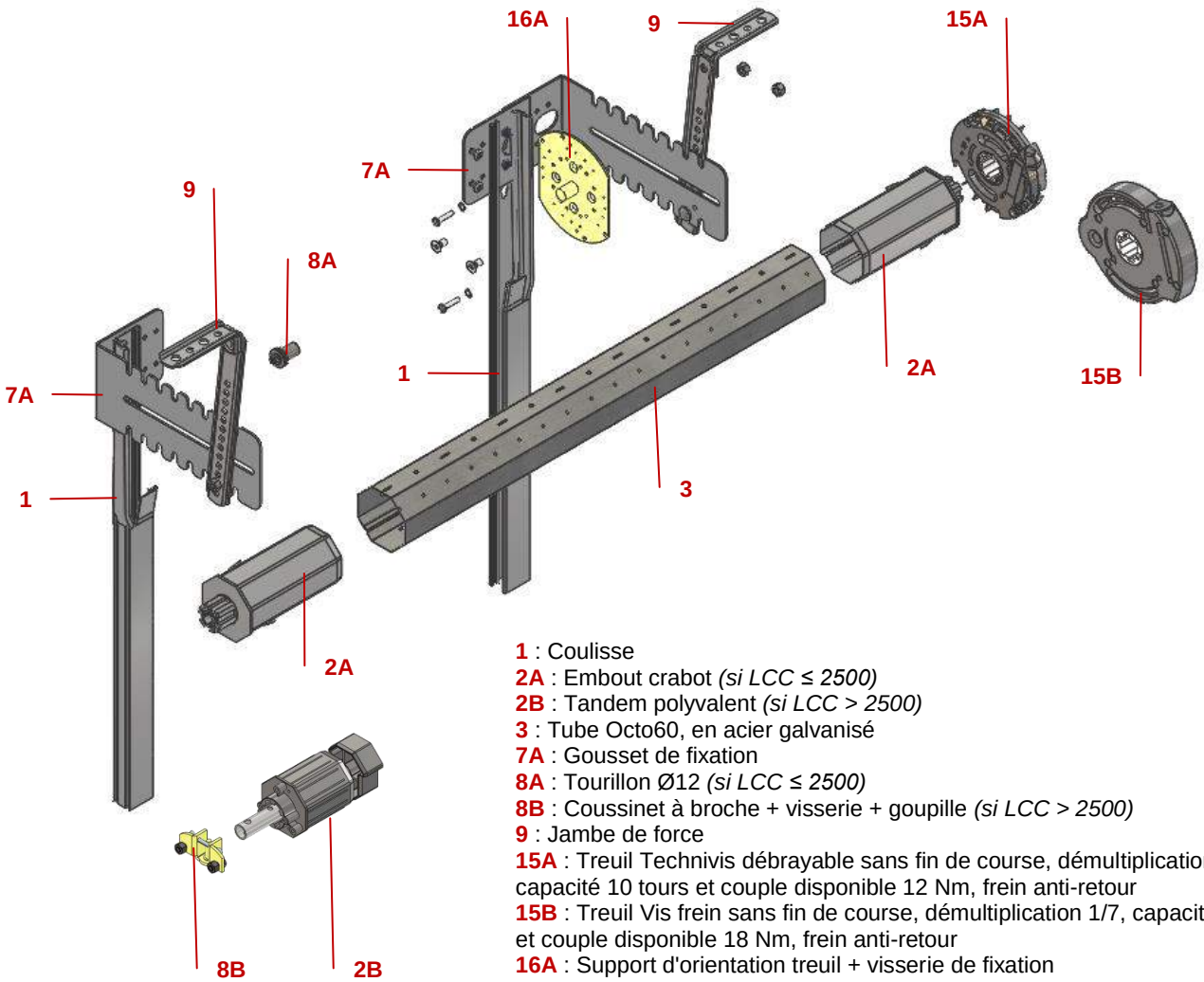


**1** : Coulisse
**2A** : Embout crabot *(si LCC ≤ 2500)*
**2B** : Tandem polyvalent *(si LCC > 2500)*
**3** : Tube Octo60, en acier galvanisé
**7A** : Gousset de fixation
**8A** : Tourillon Ø12 *(si LCC ≤ 2500)*
**8B** : Coussinet à broche + visserie + goupille *(si LCC > 2500)*
**9** : Jambe de force
**15A** : Treuil Technivis débrayable sans fin de course, démultiplication 1/5.25, capacité 10 tours et couple disponible 12 Nm, frein anti-retour
**15B** : Treuil Vis frein sans fin de course, démultiplication 1/7, capacité 10 tours et couple disponible 18 Nm, frein anti-retour
**16A** : Support d'orientation treuil + visserie de fixation

# ➔ **Poids tablier > 20kg** (treuil Couple Conique)

**1** : Coulisse
**2B** : Tandem polyvalent Octo60
**2D-E** : Tandem réglable Octo70
**2F-G** : Axe compensateur *(arbre Octo60 ou 70 compensé)*
**3** : Tube Octo60 ou 70, en acier galvanisé
**7A** : Gousset de fixation
**8B** : Coussinet à broche + visserie + goupille
**9** : Jambe de force
**15C** : Treuil Couple Conique avec fins de course, démultiplication 1/5.8, capacité 11 tours, couple disponible 17.4Nm, frein anti-retour, ØA=125, D=114mm
**15D** : Treuil Couple Conique avec fins de course, démultiplication 1/7.1, capacité 11 tours, couple disponible 20Nm, frein anti-retour, ØA=160, D=131mm
**16B-C** : Plaque secteur couple conique

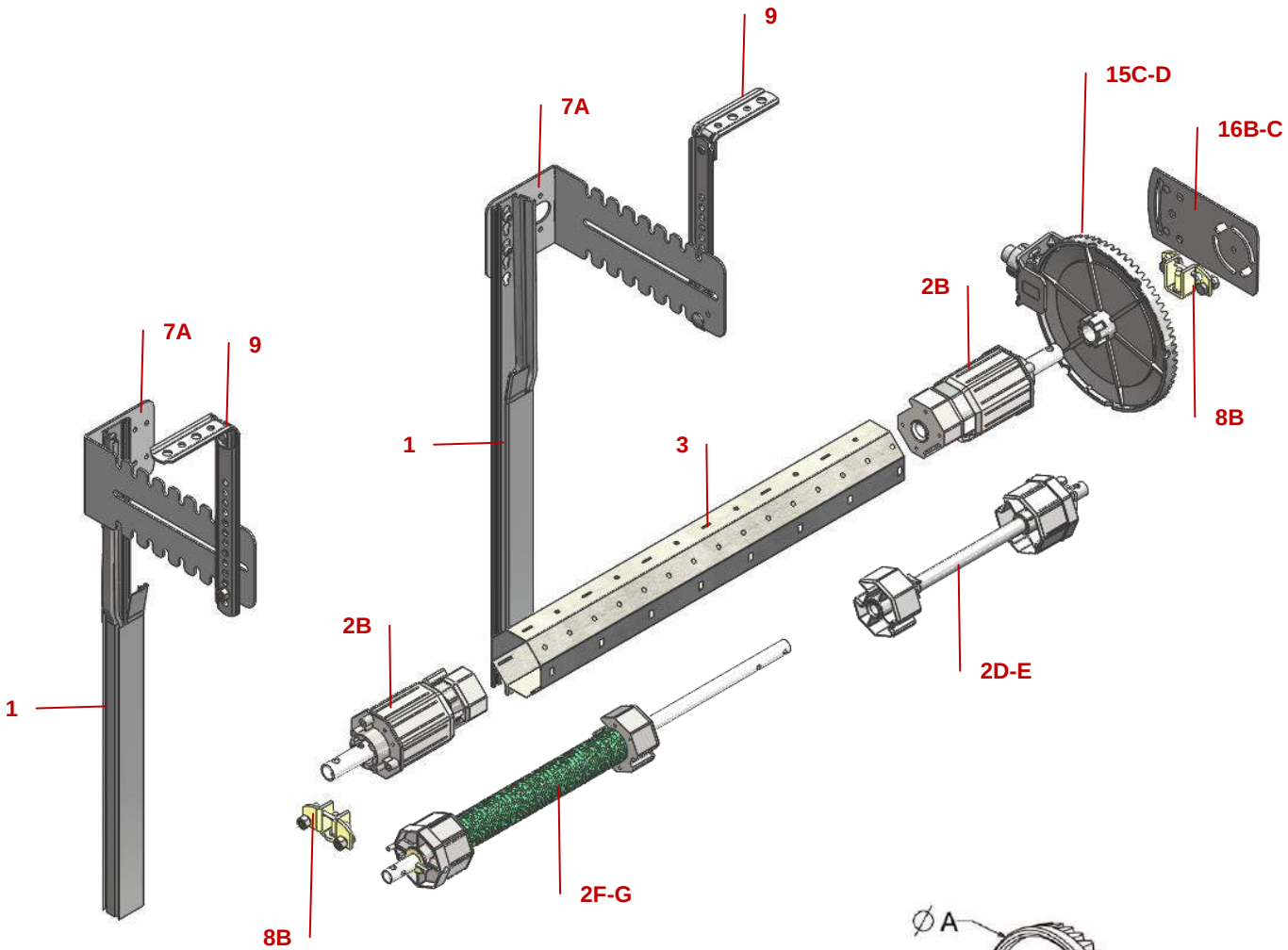


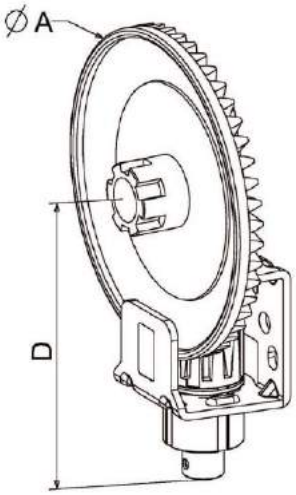

# Manœuvre tirage direct

**1** : Coulisse
**2B** : Tandem polyvalent Octo60
**2F** : Axe compensateur *(arbre Octo60 compensé)*
**3** : Tube Octo60, en acier galvanisé
**7A** : Gousset de fixation
**8B** : Coussinet à broche + visserie + goupille
**9** : Jambe de force
**17D** : Attache tablier à cliper
**19B** : Lame finale 45x8
**19F** : Lame intermédiaire 41x8
**23** : Butée ronde de lame finale
**25** : Poignée de tirage, en aluminium laqué blanc ou noir
**26** : Serrure extra-plate encastrée, laquée blanc ou noir *(3 clés)*
**27** : Contre-plaque de serrure, en composite blanc ou noir
**28** : Verrou plat aluminium 4x10 *(pène)*
**29** : Poignée cuvette, en ABS blanc ou noir
**30** : Bâton de tirage, Lg = 1000

**NOTA :** Pas d'ajouration sur le tablier.

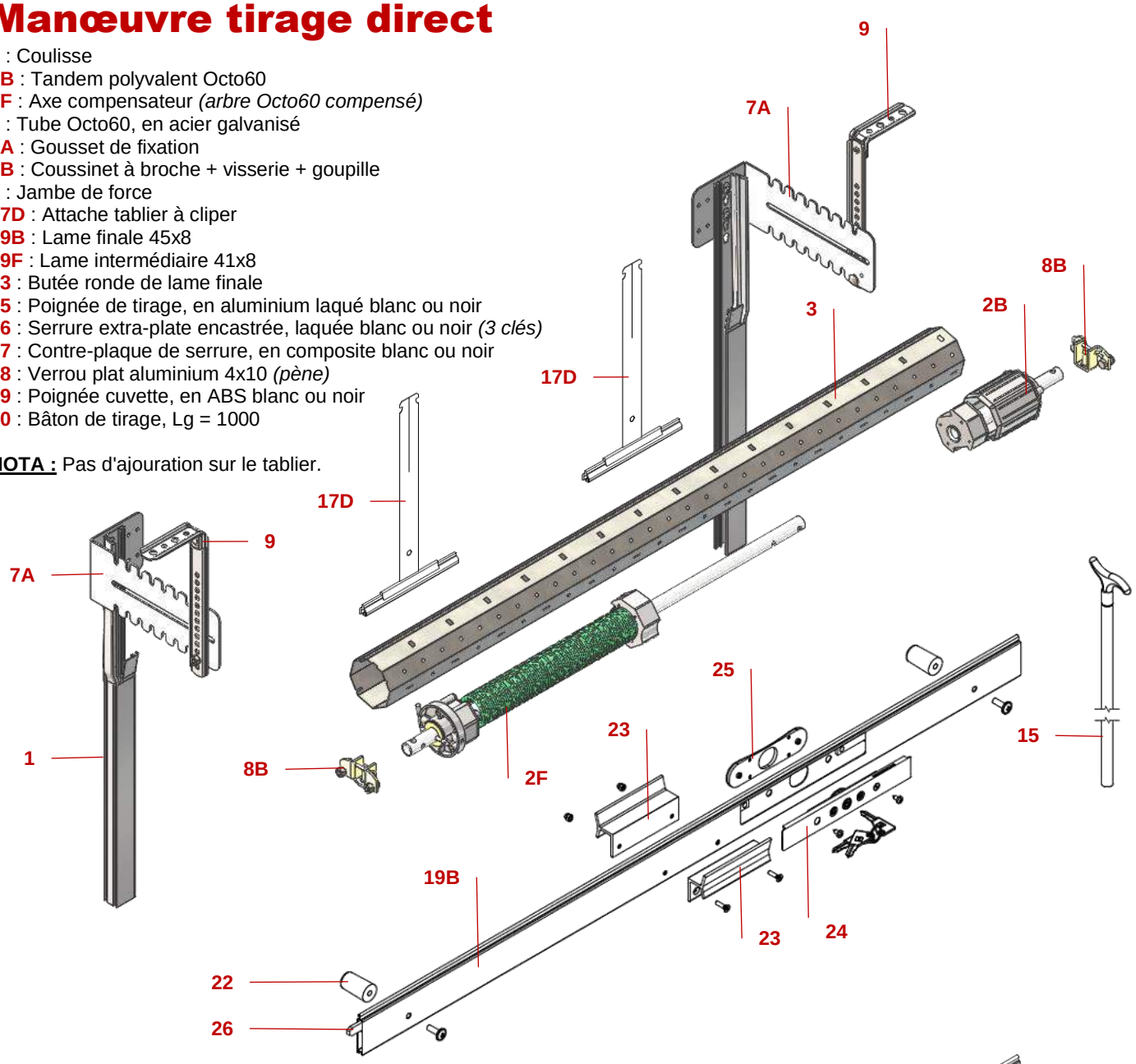


**Option : condamnation par serrure sur lame intermédiaire**
Possibilité de verrous manuels

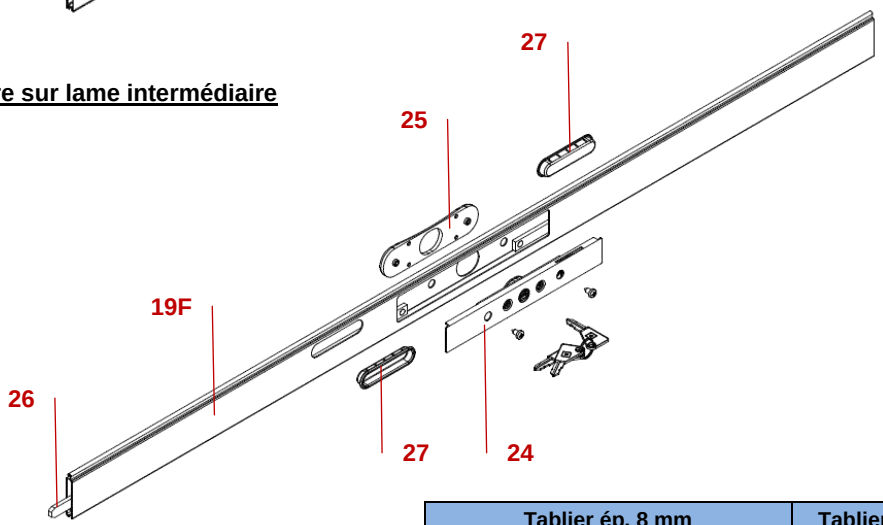


| | | Tablier ép. 8 mm | | | Tablier ép. 14 mm | |
|---|---|---|---|---|---|---|
| | LAME | PVC 42 | ADP 37-42 | Alu Filé 44 | ADP 55 | PVC 58 |
| VERROUS | Intermédiaire | X | X | X | | |
| | Finale | X | X | X | X | X |
| SERRURE | Intermédiaire | X | X | X | | |
| | Finale | X | X | X | X | X |